Belka dachowa Bd1 - szt. 4
Bd1.1 /zw. odbicie Bd1/ - szt. 4
1:10

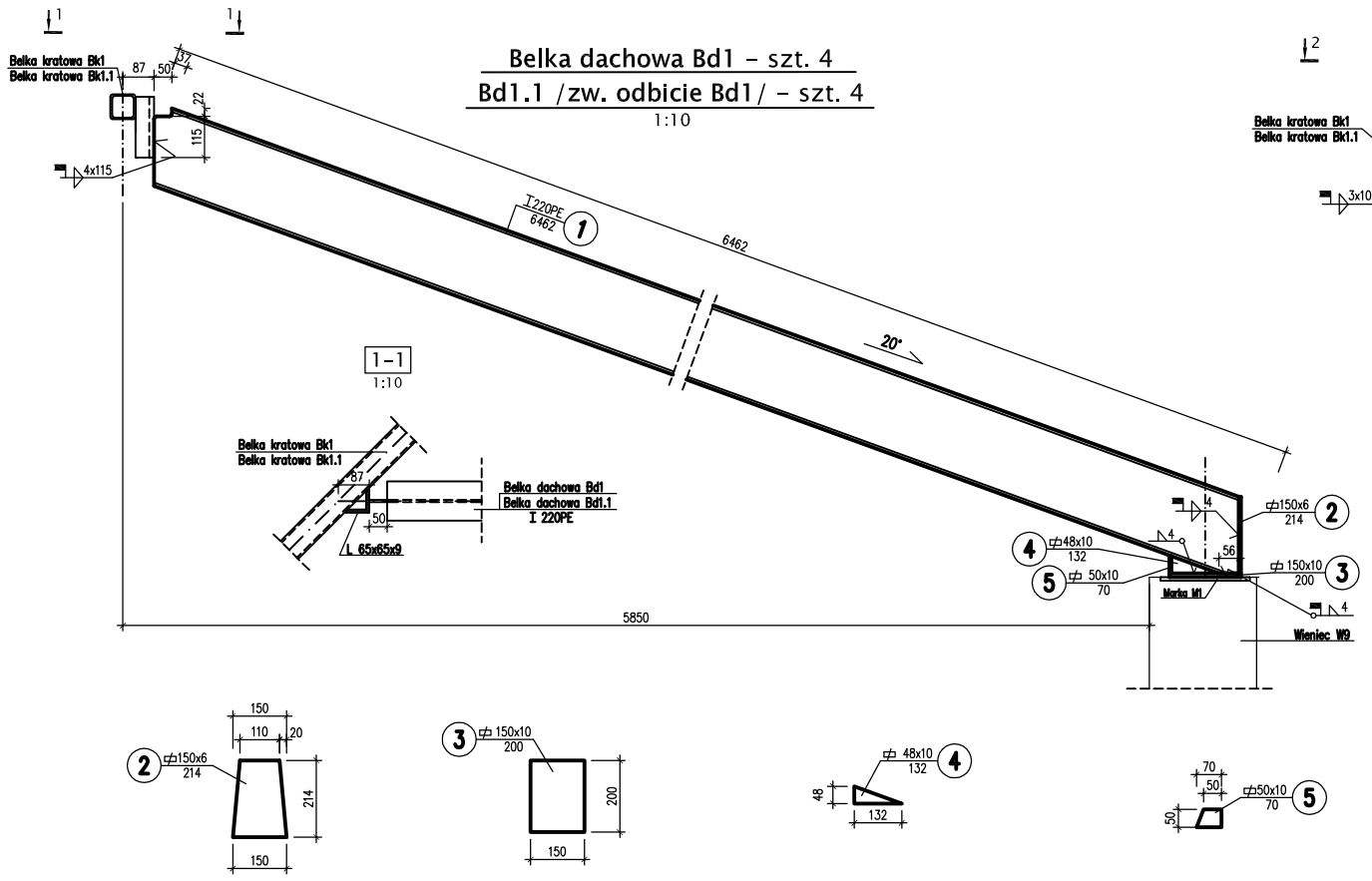

Belka dachowa Bd2 - szt. 4
Bd2.1 /zw. odbicie Bd2/ - szt. 4
1:10

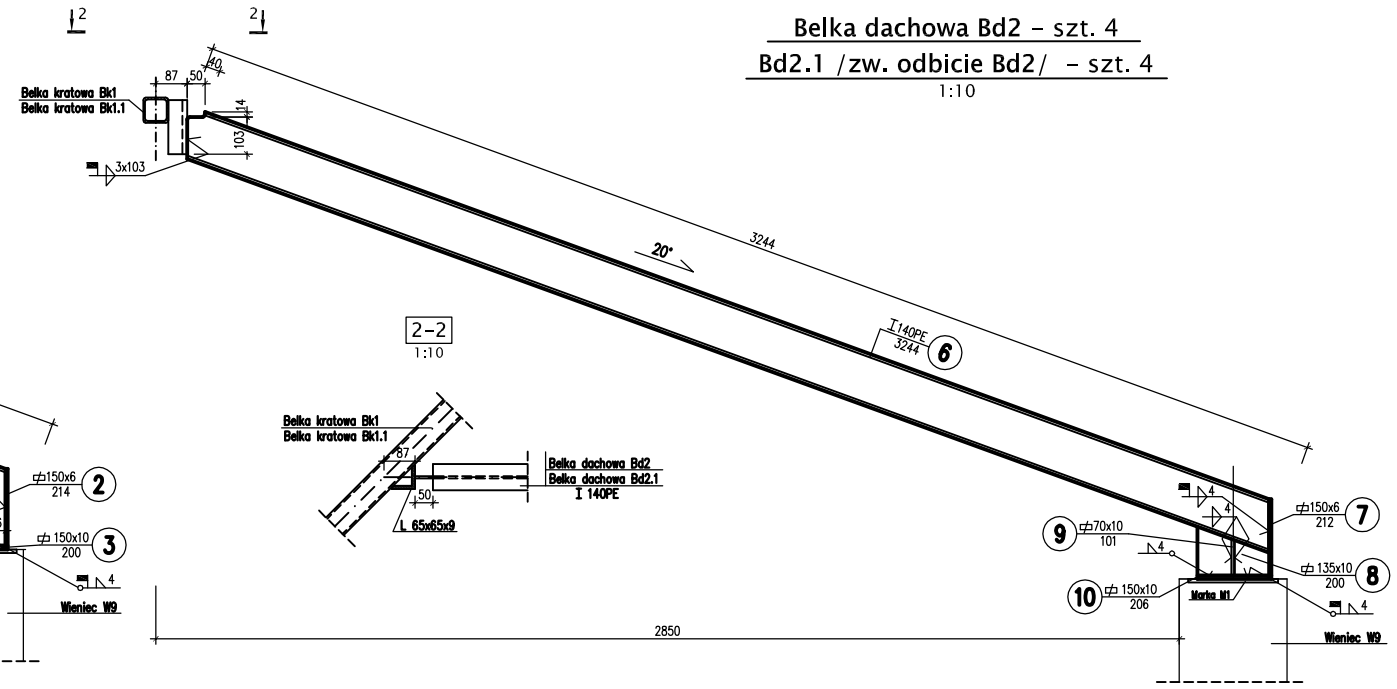

STAL St3S
ELEKTRODY: ER 3.46

UWAGI:

* Wymiary w milimetrach
* Zabezpieczenie antykorozyjne wg opisu technicznego

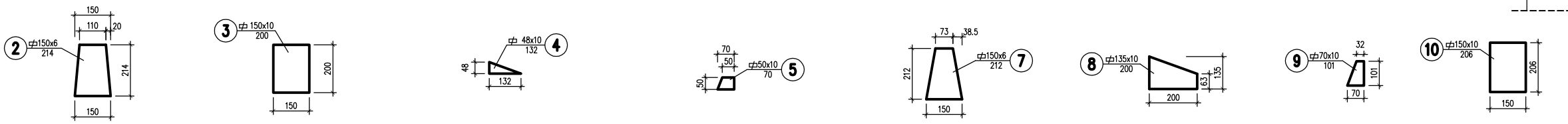

SZKOŁA PODSTAWOWA I PRZYSZKOLNA SALA SPORTOWA TOMASZOWICE - KOLONIA GMINA JASTKÓW			
Inwestor	GMINA JASTKÓW		
Tytuł rysunku	Belka dachowa Bd1, Bd1.1, Bd2, Bd2.1		
Faza projektu	PROJEKT WYKONAWCZY	Branża	KONSTRUKCJA
PROJEKTANT	mgr inż. Tadeusz Lato	Nr upr. 240/Lb/87	
OPRACOWANIE	mgr inż. Joanna Mękal		
WERYFIKACJA	mgr inż. Hanna Lato	Nr upr. 1569/Lb/91	
Skala	Data	Nr rysunku	Str
1:10	01.2008	47	
AUTORSKA PRACOWNIA ARCHITEKTURY I URBANISTYKI ANNA JULITA RENTFLEISZ 20-869 LUBLIN ul. ALEJA ROŻ 8			